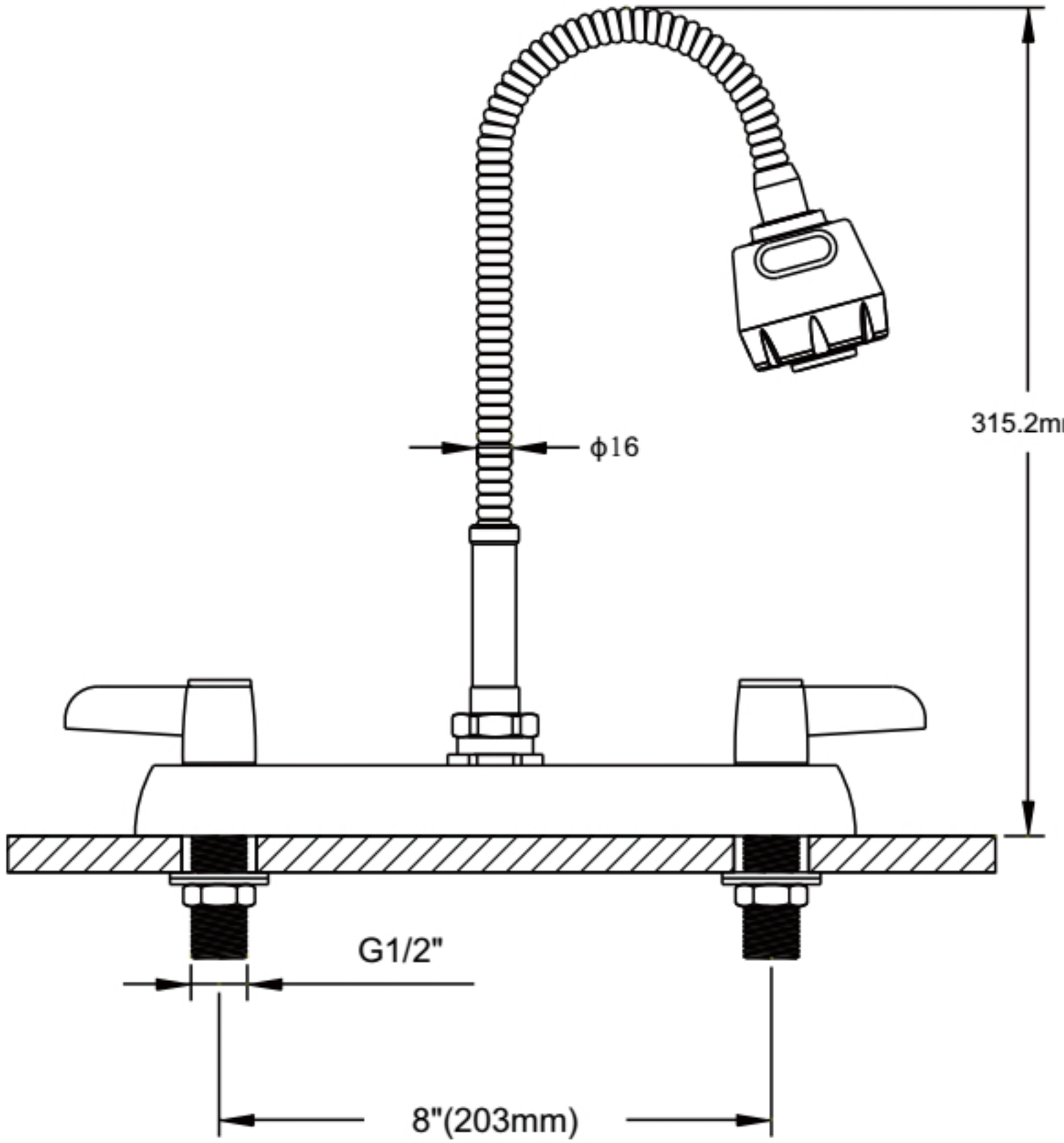
ϕ16
315.2mm
G1/2"
8"(203mm)

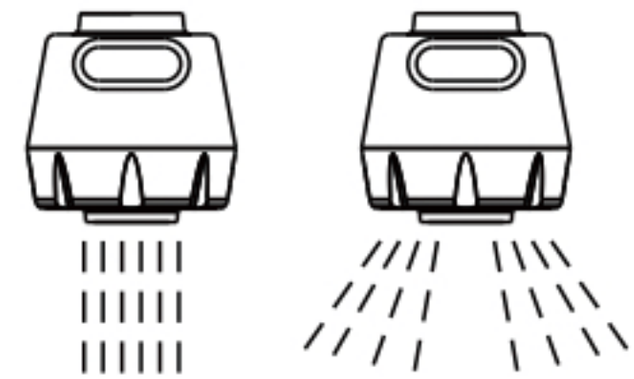

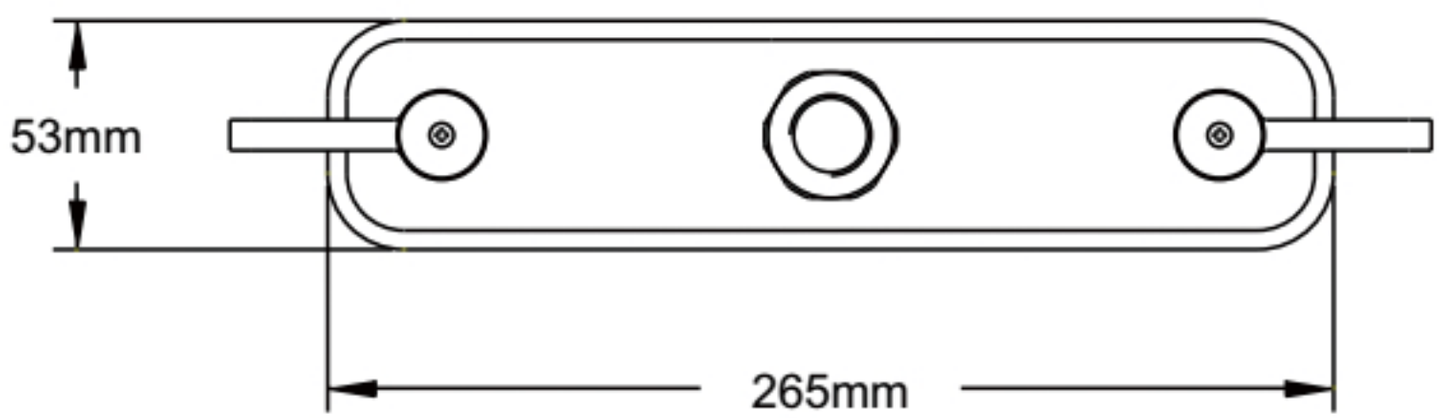
53mm
265mm