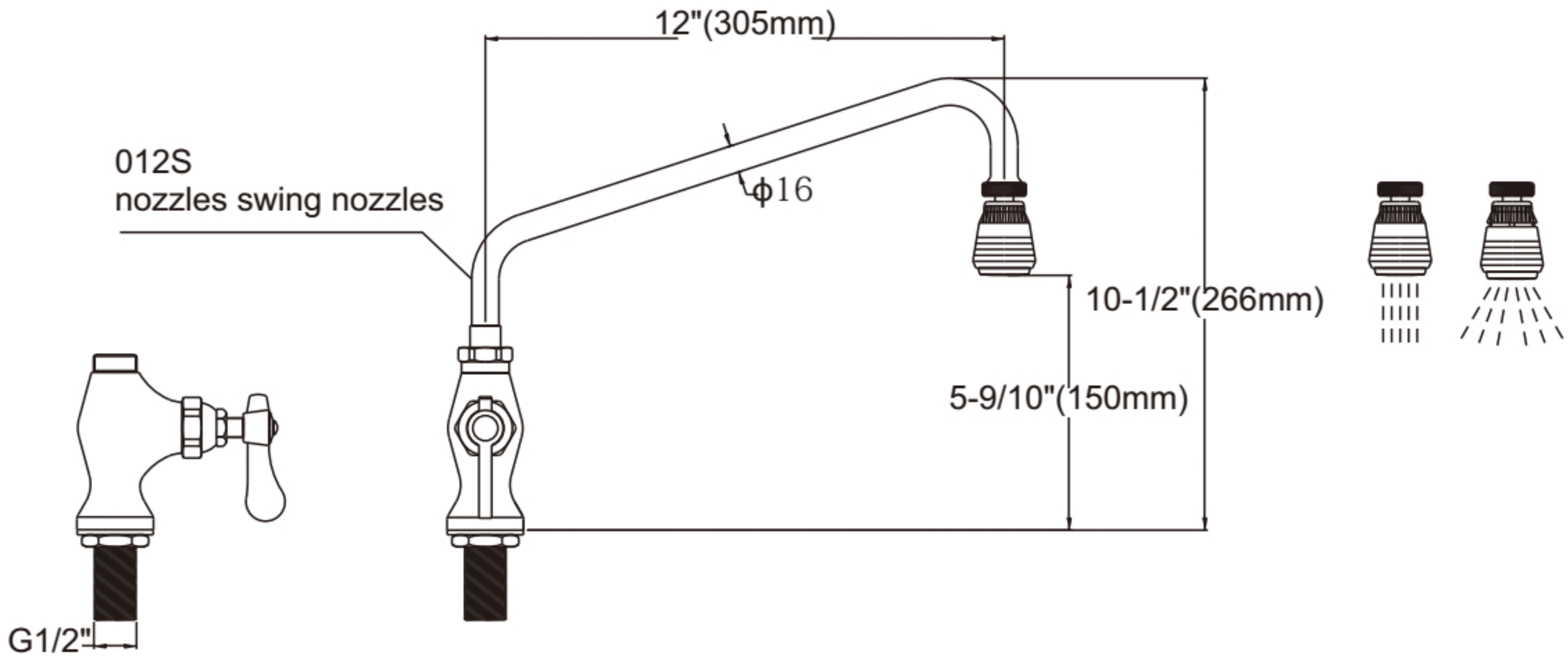
12"(305mm)
012S
nozzles swing nozzles
ϕ16
10-1/2"(266mm)
5-9/10"(150mm)
G1/2"