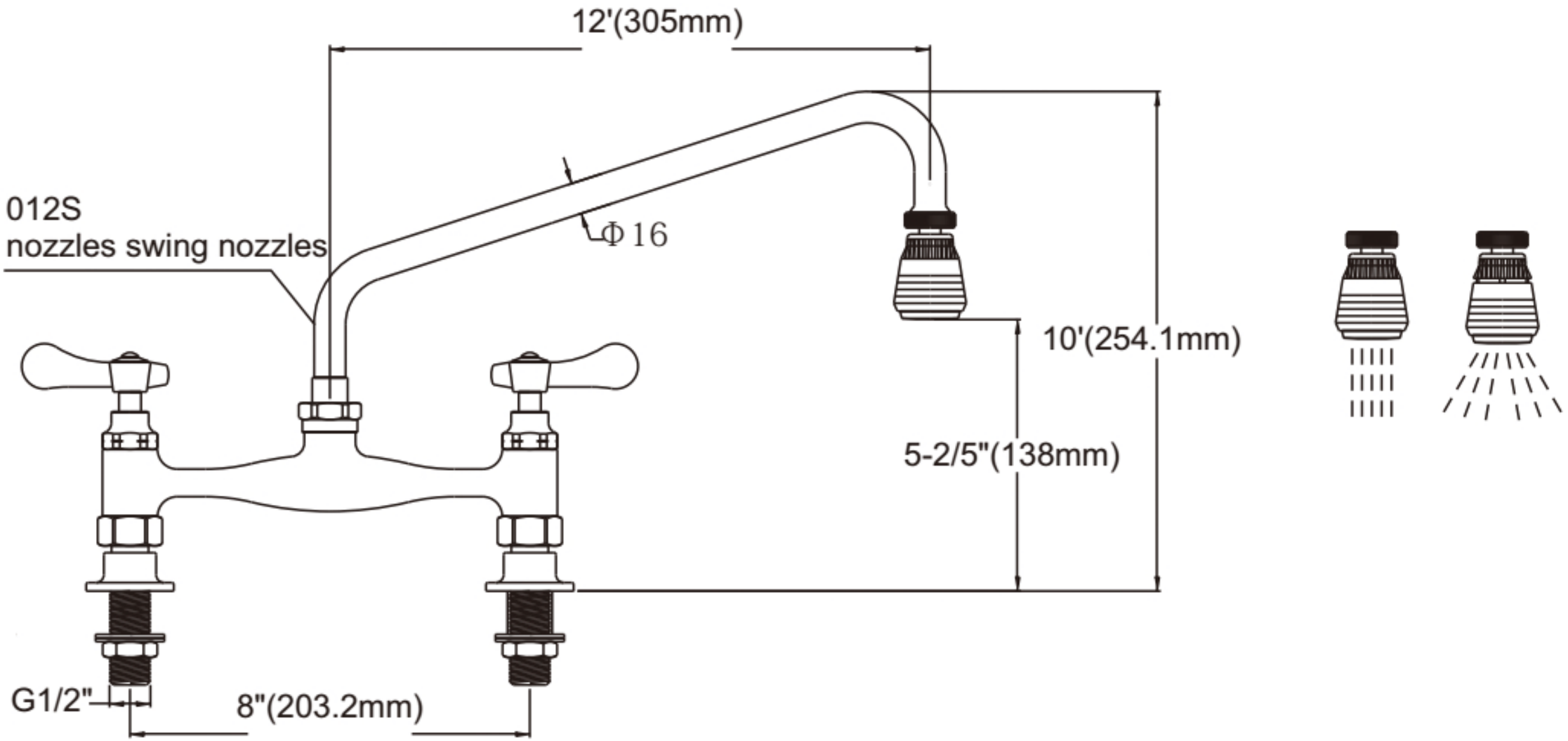
12'(305mm)
012S
nozzles swing nozzles
Φ16
10'(254.1mm)
5-2/5"(138mm)
G1/2"
8"(203.2mm)